www.reelschematic.com

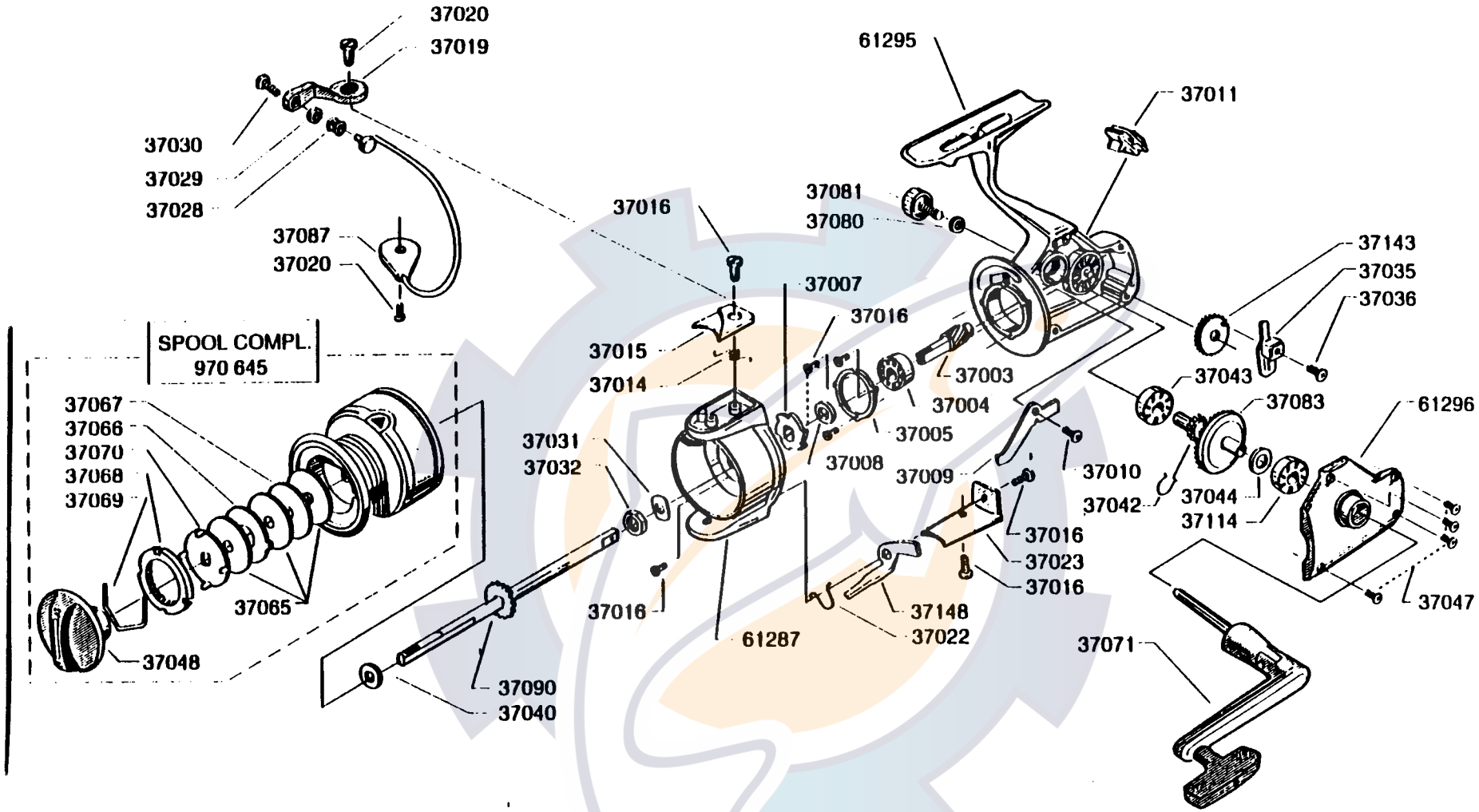

Please specify reel model number and number in reelfoot when ordering parts.

Vid beställning av reservdelar bör alltid rulltyp och nummer-beteckning under rullfoten uppges.

Abu Garcia 559 F *01*

906183 34-11762-0