www.reelschematic.com

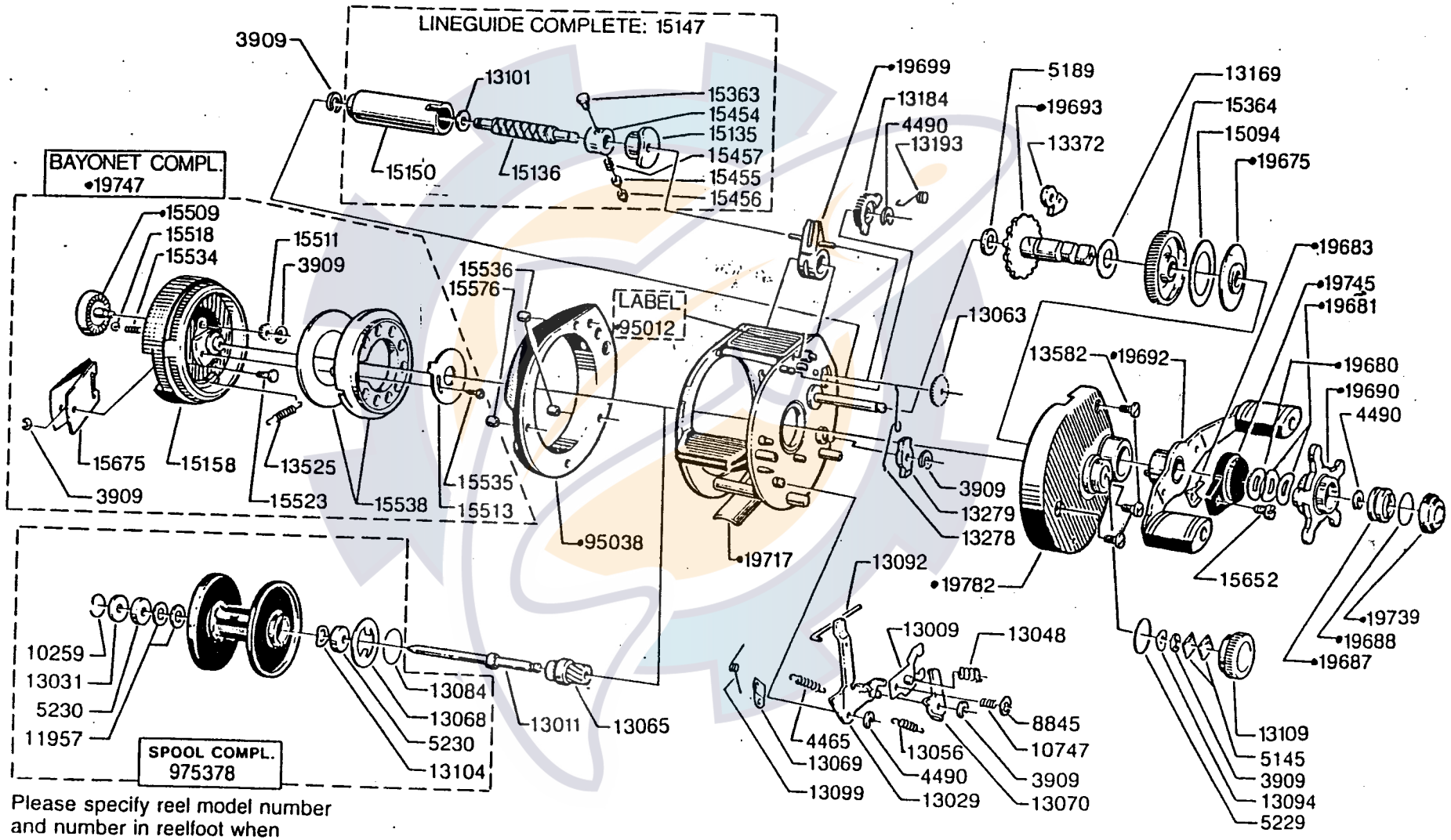

Please specify reel model number and number in reelfoot when ordering parts

Vid beställning av reservdelar bör alltid rulltyp och nummer-beteckning under rullfoten anges

Ambassadeur XLT 1 SYNCRO 88-0

34-11235-0