www.reelschematic.com

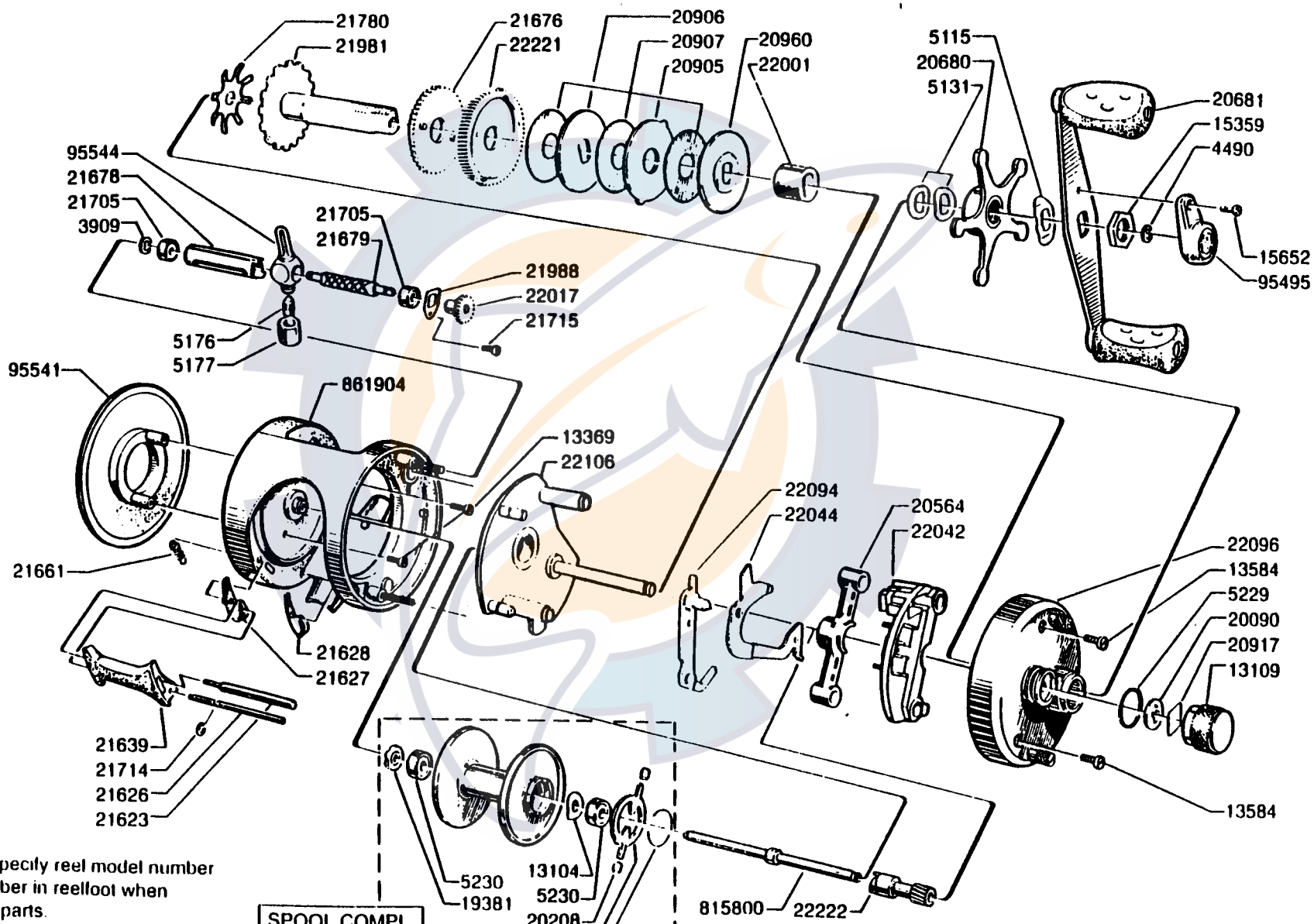

Please specify reel model number and number in reelfoot when ordering parts.

Vid beställning av reservdelar bör alltid rullty p och nummer-beteckning under rullfoten uppges.

Ambassadeur BM 1600 C

02 01

901529, 901530

34-11615-4